Portoni a scorrimento rapido

NOVITÀ: Portone per uso interno V4015 SEL Alu-R con motore tubolare potente ed innovativo e con guide laterali in alluminio compatte

HÖRMANN

Packzone 1

4 La qualità del marchio Hörmann

6 Produzione sostenibile

8 **Portoni con avvolgimento a spirale e portoni sezionali Speed**

10 Perché scegliere Hörmann

HS 7030 PU 42	42 mm isolato con applicazione a spirale
HS 5015 PU N 42	42 mm isolato con applicazione N (normale)
HS 5015 PU H 42	42 mm isolato con applicazione H (con guide di scorrimento prolungate)
HS 6015 PU V 42	42 mm isolato con applicazione V (con guide verticali)
HS 5015 PU H 67	67 mm isolato con applicazione H (con guide di scorrimento prolungate)
HS 6015 PU V 67	67 mm isolato con applicazione V (con guide verticali)
HS 5015 Acoustic H	Insonorizzante con applicazione H (con guide di scorrimento prolungate)
Iso Speed Cold H 100	100 mm isolato per celle frigorifere e aree surgelati
Iso Speed Cold V 100	100 mm isolato per celle frigorifere e aree surgelati

18 **Portoni con manto flessibile a scorrimento rapido**

20 Perché scegliere Hörmann

22 **Portoni per uno interno**

V 4015 SEL Alu-R	con motore tubolare ed elementi laterali in alluminio ***// NOVITÀ***
V 5015 SEL	Con SoftEdge e Anti-Crash
V 5030 SEL	Con SoftEdge e Anti-Crash

30 **Portoni per uso interno ed esterno**

V 6030 SEL	Con SoftEdge e Anti-Crash
V 6020 TRL	Con manto trasparente
V 10008	Per aperture particolarmente grandi

34 **Portoni interni per campi d'impiego speciali**

V 4015 Iso L	Isolato per la logistica del freddo
V 2515 Food L	Il portone per l'industria alimentare
V 2012	Il portone per supermercato
V 3015 Clean	Il portone per camere bianche

38 **Portoni interni per esigenze individuali**

V 5030 MSL	Per la protezione di persone e macchine
V 3009 Conveyor	Il portone per la tecnologia di trasporto

42 **Tecnologia avanzata per motorizzazioni e comandi**

44 Comandi a variatore di frequenza FU

46 Accessori

47 Programma prodotti Hörmann

Diritti d'autore riservati: La riproduzione, anche se parziale, previa nostra autorizzazione.
Con riserva di apportare modifiche. I portoni rappresentati costituiscono esempi di applicazione per i quali non si assume alcuna responsabilità.

Figura a sinistra: Loewe Logistics & Care, Herford

La qualità del marchio Hörmann

Affidabile ed orientata al futuro

Un progresso nella velocità

Tecnici altamente qualificati lavorano costantemente all'ulteriore sviluppo ed al miglioramento dei nostri prodotti, per soddisfare i requisiti del mercato. Grazie a questa filosofia produttiva, siamo in grado di realizzare portoni a scorrimento rapido dai costi contenuti e dall'elevatissima qualità.

Produzione precisa

Processi di produzione innovativi e perfettamente pianificati sono garanzia di qualità sempre crescente. Esemplare il moderno impianto di saldatura ad aria calda, che consente la giunzione automatizzata e precisa dei manti flessibili dei portoni.

Made in Germany

Come produttori leader in Europa di porte, portoni, motorizzazioni e sistemi di chiusura è nostro obbligo fornire prodotti e servizi di elevata qualità, stabilendo degli standard di mercato a livello internazionale.

Stabilimenti altamente specializzati sviluppano e producono componenti per l'edilizia che si contraddistinguono per la loro qualità, sicurezza, funzionalità e durata nel tempo.

Con la nostra presenza nelle regioni economiche internazionali più importanti rappresentiamo un valido partner orientato al futuro per la costruzione di edifici commerciali ed industriali.

COLLAUDATO E CERTIFICATO

Sicurezza certificata
I portoni a scorrimento rapido Hörmann sono prodotti in conformità ai severi requisiti di sicurezza delle attuali norme europee e ovviamente anche certificati.

10 ANNI DISPONIBILITÀ RICAMBI

I ricambi per portoni, motorizzazioni e comandi sono parti originali Hörmann con una reperibilità garantita di 10 anni.

Consulenza competente

Un'ampia rete di specialisti e consulenti fornisce un'assistenza globale al cliente, dalla progettazione dell'edificio, all'elaborazione della specifica tecnica fino al collaudo della costruzione. L'ampia documentazione tecnica non è soltanto disponibile su carta, ma sempre nella versione aggiornata anche su Internet all'indirizzo **www.hormann.it**.

Servizio assistenza rapido

Grazie alla rete capillare del nostro Servizio Assistenza siamo sempre vicini alla clientela. Un grande vantaggio per gli interventi di controllo, manutenzione e riparazione.

Produzione sostenibile

Per un’edilizia orientata al futuro

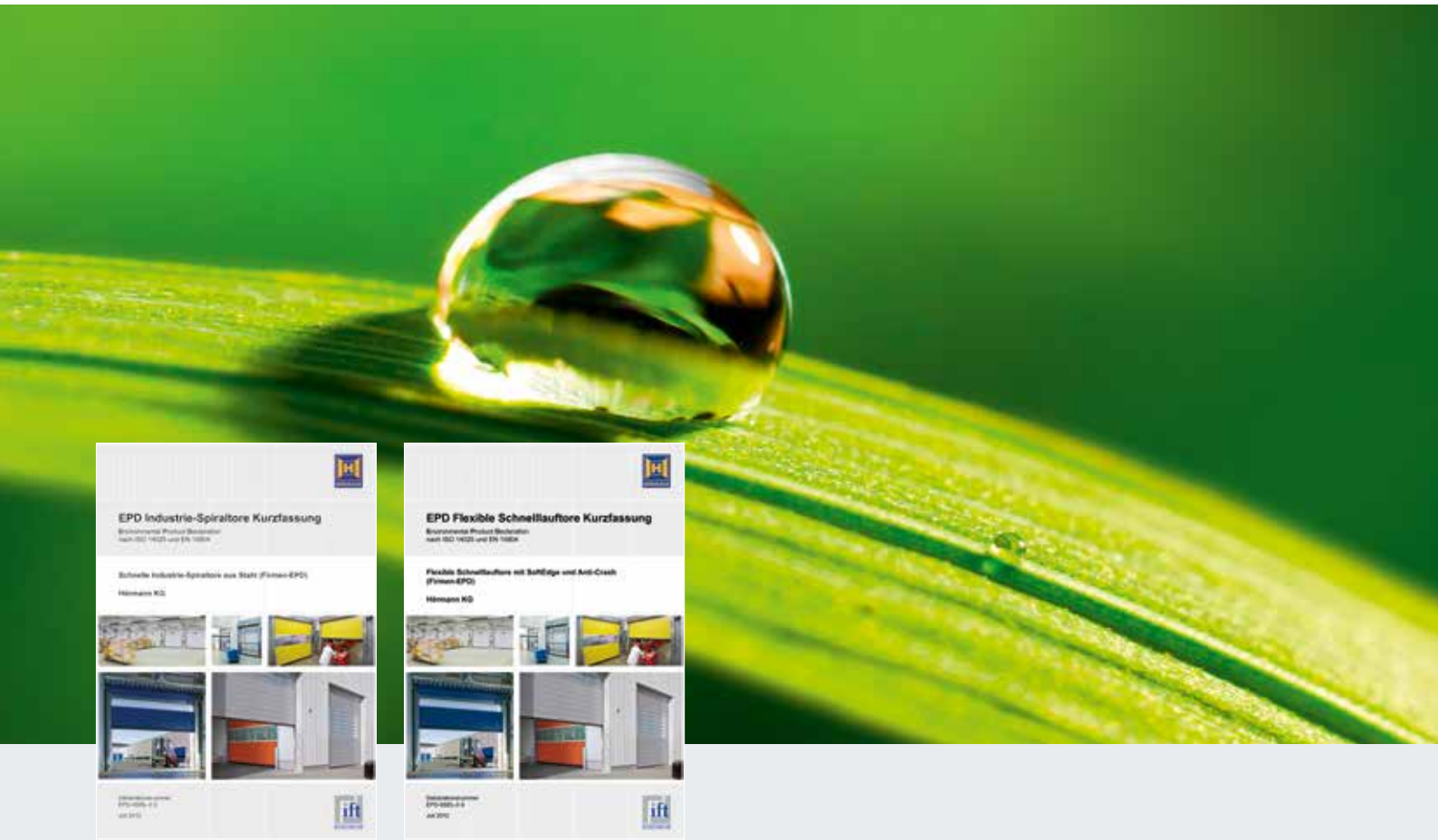

Ecosostenibilità confermata e documentata dall’istituto IFT di Rosenheim

Solo Hörmann è già in possesso di una Dichiarazione Ambientale di Prodotto (EPD = Environmental Product Declaration) ai sensi delle norme DIN ISO 14025 e prEN 15804 rilasciata dall’Istituto tedesco per la Tecnica della Finestra (Institut für Fenstertechnik - ift) di Rosenheim. La base della valutazione è costituita dalle Product Category Rules (PCR) per porte e portoni. La produzione ecosostenibile è stata certificata da un bilancio ecologico ai sensi della norma DIN EN ISO 14040 / 14044 per tutti portoni a scorrimento rapido.

Portoni a scorrimento rapido Hörmann: prodotti in maniera ecosostenibile

Qualità ecologica
Produzione ecosostenibile grazie a un sistema di gestione dell’energia completo
Qualità economica
Lunga durata nel tempo e bassi costi di manutenzione grazie all’impiego di materiali pregiati
Qualità dei processi
Processi di produzione a salvaguardia delle risorse grazie all’impiego ottimizzato del materiale

Edilizia sostenibile con la competenza Hörmann

Hörmann vanta un’ampia esperienza di edilizia sostenibile acquisita con la realizzazione di numerosi progetti. Il nostro know-how è a Vostra disposizione. Un ulteriore vantaggio per Voi: per ogni progetto vengono automaticamente raccolti anche i dati necessari per la certificazione Leed.

Progettazione semplice e sostenibile

Con il programma per progettisti Hörmann e la guida al risparmio energetico

Il programma per progettisti

Più di 9000 disegni per oltre 850 prodotti

Grazie all'interfaccia utente moderna e intuitiva, la progettazione con i prodotti Hörmann diventa ancora più semplice. Una chiara struttura dei comandi tramite menu a tendina ed icone e la funzione di ricerca Vi permettono di accedere velocemente ai testi dei capitolati di appalto e ai disegni (formato DWG e PDF come blocchi standard non in dettaglio) di oltre 850 prodotti Hörmann. Rappresentazioni fotorealistiche integrano le informazioni di numerosi prodotti.
Il programma per progettisti è presto a disposizione come versione Web all'indirizzo www.hormann.it e può scaricato gratuitamente nel Forum architetti Hörmann seguendo le istruzioni.

La Guida al risparmio energetico

Per una progettazione sostenibile

La Guida al risparmio energetico Hörmann mostra come progettare portoni esterni e interni efficienti e sostenibili.

Portoni con avvolgimento a spirale e portoni sezionali Speed

Con elementi isolati per un’elevata coibentazione termica

Processi ottimizzati

L'alta velocità di apertura e chiusura dei portoni con avvolgimento a spirale e dei portoni sezionali Speed ottimizza i processi aziendali e permette di accelerare i processi logistici. Gli elementi a doppia parete, zincati a caldo, vengono guidati, a seconda della versione, in una spirale o in guide di scorrimento.

Coibentazione termica eccellente

I robusti elementi in acciaio dei portoni sono a taglio termico e schiumati in poliuretano. Approfitterete quindi di coefficienti di isolamento eccellenti fino a 0,64 W/(m²·K) riducendo al minimo le perdite di energia. Per i particolari requisiti nella logistica del freddo e dei surgelati, i portoni a scorrimento rapido con elementi da 100 mm di spessore rappresentano la prima scelta.

Sicurezza affidabile

Alte velocità richiedono misure di sicurezza particolari. La soluzione: una barriera a raggi infrarossi di serie che viene applicata ben protetta all'interno degli elementi laterali del portone. Qui il dispositivo sorveglia senza il tradizionale contatto fisico, e fino ad un'altezza da 2500 mm l'area di chiusura del portone rapido.

Perché scegliere Hörmann

Caratteristiche dei portoni con avvolgimento a spirale e dei portoni sezionali Speed

1 Sicurezza di serie

Sicurezza senza contatto
La barriera di sicurezza a raggi infrarossi integrata negli elementi laterali controlla il livello di chiusura del manto fino ad un'altezza di 2500 mm e contribuisce a soddisfare i requisiti di sicurezza secondo UNI EN 13241-1. Risultano pertanto superflue ulteriori installazioni aggiuntive sul portone (p.es. costola di sicurezza o fotocellula). Approfittate di questo più elevato livello di sicurezza e di un portone a scorrimento rapido caratterizzato da un montaggio e da una manutenzione particolarmente semplici.

2 Processi aziendali ottimizzati

Lunga durata nel tempo e maggiore economicità di serie
Il comando a variatore di frequenza alleggerisce l'intera meccanica del portone e garantisce uno scorrimento praticamente privo di attrito e silenzioso. Per mezzo delle elevate velocità di apertura e chiusura, vengono ottimizzati i processi aziendali e si riducono le perdite di calore. Inoltre, grazie all'avvio e alla frenata rallentata, non sovraccaricano l'intera meccanica, consentendo una maggiore durata del portone nei diversi ambiti di applicazione. Per portoni isolati pesanti lo scorrimento viene supportato da molle e nei portoni sezionali Speed con applicazione H e V da contrappesi esenti da usura.

I fermavetro semplificano lo scambio delle singole lastre

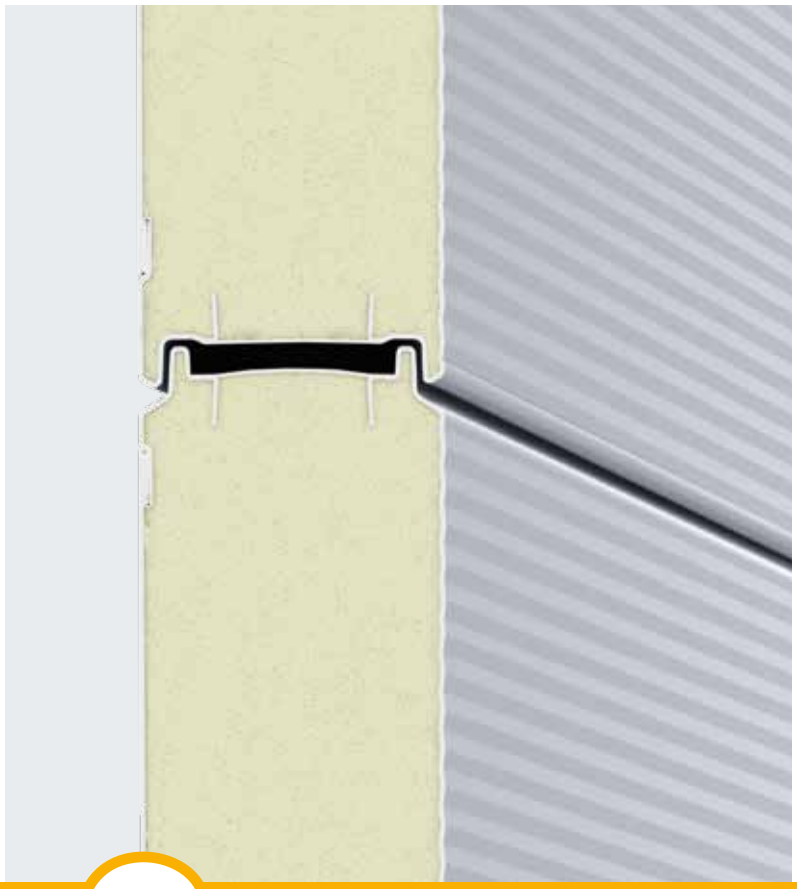

3 Coibentazione termica efficiente

Elementi in acciaio schiumati uniformemente
Gli elementi a doppia parete zincati a caldo con riempimento in schiuma rigida in poliuretano offrono una coibentazione termica particolarmente elevata. I portoni vengono consegnati di serie in alluminio brillante (RAL 9006). Il lato esterno è caratterizzato dal fine profilo lineare della superficie Micrograin, il lato interno da elementi goffrati.

Maggiore coibentazione termica con ThermoFrame
I capannoni riscaldati necessitano di portoni a scorrimento rapido ben coibentati. Il ThermoFrame separa l'elemento laterale dalla struttura dell'edificio. La separazione termica, con guarnizioni supplementari comprese, migliora la coibentazione termica fino al 15 % ed è facile e veloce da montare. Il ThermoFrame può essere ordinato su richiesta per portoni con elementi da 42 mm e 67 mm di spessore. Per i portoni Iso Speed Cold 100 è già compreso nella fornitura.

4 Trasparenza originale preservata

Finestrature opzionali
La finestratura Duratec, nonostante le dure sollecitazioni degli ambienti industriali, garantisce la massima resistenza ai graffi. Lo speciale rivestimento superficiale protegge la lastra da graffi e residui di pulizia.
Per portoni isolati da 67 mm i telai finestratura in alluminio sono disponibili in esecuzione a taglio termico con finestrature triple.
I portoni isolati da 42 mm vengono consegnati con finestratura doppia.

Grazie ai fermavetro sul lato interno è possibile sostituire lastre difettose in modo semplice è veloce.

Portoni con avvolgimento a spirale e portoni sezionali Speed

Con elementi isolati per un’elevata coibentazione termica

Veloce e ben coibentata
L’elevata velocità di apertura e chiusura riduce le perdite di calore.

L’applicazione salvaspazio N (normale)
In presenza di spazio ridotto nell’area dell’architrave si consiglia l’applicazione N.

Le applicazioni adattabili H (con guide di scorrimento prolungate) e V (con guide verticali)
In questo modo il portone può essere montato p. es. dietro o sopra le linee di alimentazione. Lo scorrimento del portone viene supportato da contrappesi non soggetti ad usura.

Per l'area refrigerati e surgelati
Gli elementi spessi 100 mm del portone Iso Speed Cold 100 separano con affidabilità aree con elevate differenze di temperatura.

Portoni con avvolgimento a spirale e portoni sezionali Speed

Elementi a taglio termico con elevata coibentazione termica

Elementi sandwich in acciaio, a taglio termico 42 mm

Gli elementi d'acciaio dello spessore di 42 mm, schiumati in poliuretano sono particolarmente robusti e offrono una buona coibentazione termica che può essere migliorata con separatore ThermoFrame a richiesta.

Elementi sandwich in acciaio, a taglio termico 67 mm

Per esigenze di coibentazione più elevate si consigliano gli elementi dello spessore di 67 mm con un coefficiente di isolamento termico fino a 0,64 W/(m²·K). Il ThermoFrame opzionale migliora anche in questa versione l'isolamento del 15 % (con una superficie portone di 25 m²).

Elementi sandwich in acciaio, a taglio termico 100 mm

Questa esecuzione è la chiusura ottimale per l'area refrigerati e surgelati e viene consegnata di serie con il ThermoFrame. Per il montaggio nell'area surgelati gli elementi laterali, la motorizzazione, la centralina di comando, il telaio di tenuta e la piastra base vengono consegnati riscaldabili.

Elementi Acoustic

Per i particolari requisiti di isolamento acustico, le porte a scorrimento rapido HS 5015 Acoustic H sono dotate di profili cavi in alluminio. I profili cavi sono riempiti con 5 mm di PVC e 30 mm di schiuma in poliuretano.

Superfici e colori

Gli elementi spessi 42 e 67 mm vengono consegnati con superficie Micrograin sul lato esterno e con superficie goffrata sul lato interno – esterno ed interno di serie in bianco traffico RAL 9006. Gli elementi da 100 mm di spessore sono goffrati sia all'interno che all'esterno, nel colore standard bianco grigio RAL 9002.

A richiesta tutti i manti portone sono disponibili in oltre 200 colori della gamma RAL.

Elementi a sandwich in acciaio, a doppia parete e a taglio termico in tre spessori: 42, 67 e 100 mm, elemento Acoustic

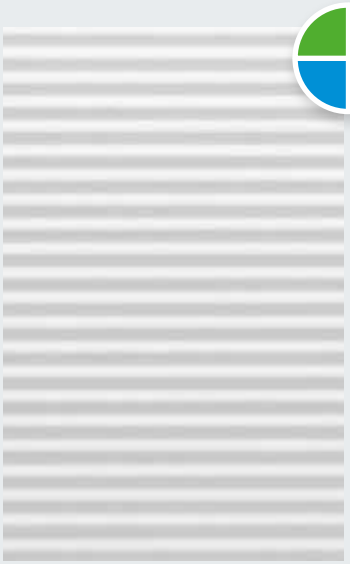

Superficie Micrograin, all'esterno per elementi da 42 e 67 mm

Goffratura, all'esterno per elementi da 100 mm

Caratteristiche delle dotazioni

Manto				
Struttura	Sandwich acciaio, schiumato in poliuretano	Sandwich acciaio, schiumato in poliuretano	Sandwich acciaio, schiumato in poliuretano	Profilo cavo in alluminio, 5 mm PVC / 30 mm PU
Spessore (mm)	42	67	100	42
Altezza elementi (mm)	250	375	500	225
Superficie esterna / interna	Micrograin / goffrata	Micrograin / goffrata	Goffrata	Liscia
Colore standard	RAL 9006	RAL 9006	RAL 9002	C0 anodizzato
ThermoFrame	○	○	●	–
Finestratura Duratec, doppia	○	–	–	–
Finestratura Duratec, tripla	○	○	–	–
Velocità con variatore di frequenza di serie				
Apertura max. (m/s)	1,5 – 2,5	1,5 – 2,5	1,5 – 2,0	1,5 – 2,5
Chiusura ca. (m/s)	0,5	0,5	0,5	0,5
Resistenza al carico del vento (UNI EN 12424)				
Larghezza portone ≤ 5000 mm	Classe 5	Classe 5	Classe 3	Classe 4
Larghezza portone > 5000 mm ≤ 6000 mm	Classe 4	Classe 4		
Larghezza portone > 6000 mm	Classe 2	Classe 2		
Resistenza alla penetrazione d'acqua (UNI EN 12425)				
	Classe 1			
Permeabilità all'aria (UNI EN 12426)				
	Classe 2			
Abbattimento acustico (UNI EN 717-1) senza finestratura				
R = dB	26	26	26	31
Coibentazione termica (UNI EN 12428) dimensioni portone 4000 × 4000 mm, senza finestratura con ThermoFrame				
Valore U in W/(m²·K)	1,04	0,64	0,57	
Apertura d'emergenza / chiusura d'emergenza				
Catena d'emergenza manuale	●	●	●	●
Apertura automatica del portone tramite UPS* in caso di black-out (fino a ca. 9 m² di superficie portone)	○	–	–	–

● = standard ○ = a richiesta

Tutte le indicazioni di colore sono orientate ai colori RAL.

* UPS = Uninterrupted Protection System

Portoni con avvolgimento a spirale e portoni sezionali Speed

Applicazioni individuali per ogni situazione di montaggio

L’applicazione a spirale compatta

Gli elementi vengono guidati con sicurezza e senza contatto in una mensola a spirale. In combinazione con il potente comando a variatore di frequenza (FU) ed il meccanismo di catene con bilanciamento tramite molle, il portone raggiunge velocità di apertura fino a 2,5 m/s. Il portone con avvolgimento a spirale HS 7030 PU può essere fissato anche all’esterno.

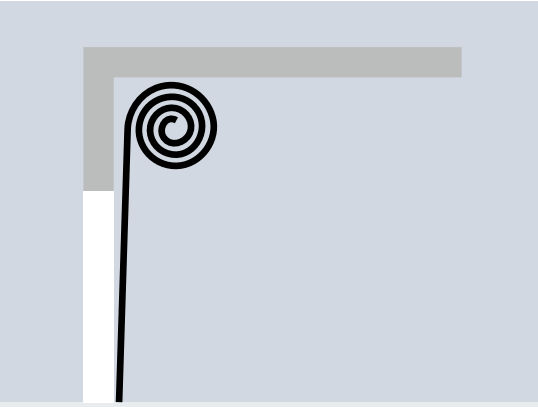

Applicazione a spirale

L’applicazione salvaspazio N

Questa applicazione è consigliata in presenza di spazio ridotto nell’area dell’architrave. Gli elementi scorrono in guide di scorrimento orizzontali grazie a un meccanismo di catene con bilanciamento tramite molle. In questo modo può bastare anche un’architrave alto soltanto 480 mm.

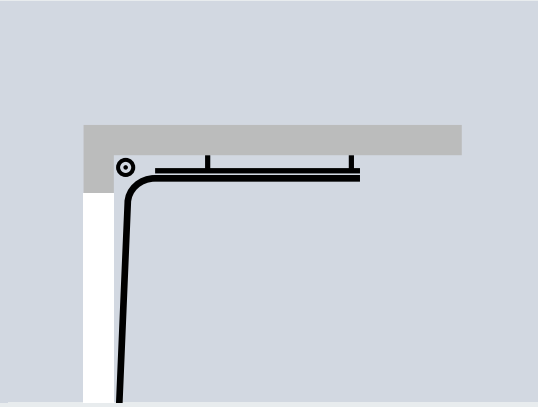

Applicazione N (normale)

L’esecuzione adattabile H

Gli elementi vengono guidati lungo guide di scorrimento orizzontali. Il rinvio può essere flessibile a seconda della situazione di montaggio. In questo modo il portone può essere montato dietro o sopra le linee di alimentazione e le vie di corsa della gru. Il meccanismo di cinghie con contrappesi assicura un logoramento particolarmente ridotto e una lunga durata nel tempo.

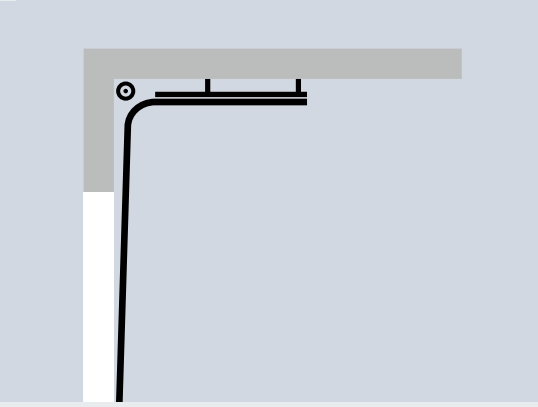

Applicazione H (con guide di scorrimento prolungate)

L’esecuzione V esente da usura

Gli elementi scorrono in direzione verticale lungo la parete del capannone. In questo modo i movimenti del portone sono silenziosi e non generano deterioramento. Il meccanismo di cinghie con contrappesi assicura una lunga durata nel tempo anche in caso di funzionamento continuato.

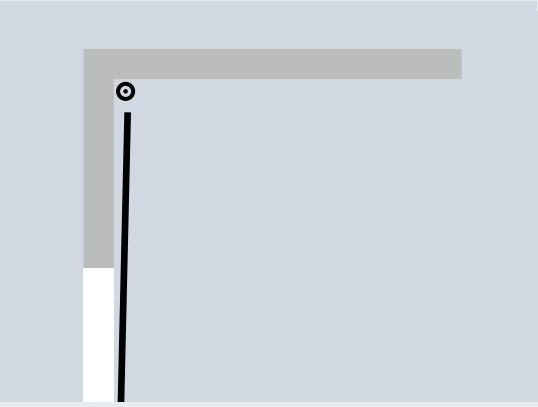

Applicazione V (con guide verticali)

Caratteristiche delle dotazioni

Applicazione	Applicazione a spirale	Applicazione N (normale)	Applicazione H (con guide di scorrimento prolungate)	Applicazione V (verticale)
Bilanciamento del peso				
Meccanismo di catene e molle	●	●		
Meccanismo di cinghie e contrappesi			●	●
Elemento sandwich in acciaio 42 mm, schiumato in poliuretano, a taglio termico				
Tipo di portone	**HS 7030 PU 42**	**HS 5015 PU N 42**	**HS 5015 PU H 42**	**HS 6015 PU V 42**
Larghezza max. (mm)	6500	5000	5000	6500
Altezza max. (mm)	6500	6500	6500	6500
Altezza architrave necessaria min. (mm)	920	480	750	LDH + 585
Elemento sandwich in acciaio 67 mm, schiumato in poliuretano, a taglio termico				
Tipo di portone			**HS 5015 PU H 67**	**HS 6015 PU V 67**
Larghezza max. (mm)			5000	6500
Altezza max. (mm)			6500	6500
Altezza architrave necessaria min. (mm)			950	LDH + 735
Elemento sandwich in acciaio 100 mm, schiumato in poliuretano, a taglio termico				
Tipo di portone			**Iso Speed Cold H 100**	**Iso Speed Cold V 100**
Temperature d'esercizio (temperature diverse su richiesta)			Lato di battuta fino a 0° C Lato opposto fino a –28° C	Lato di battuta fino a –28° C Lato opposto fino a –28° C
Larghezza max. (mm)			5000	5000
Altezza max. (mm)			5000	5000
Altezza architrave necessaria min. (mm)			750	LDH + 585
Profilo cavo in alluminio 42 mm,riempito con 5 mm di PVC e 30 mm di schiuma in poliuretano				
Tipo di portone			**HS 5015 Acoustic H**	
Larghezza max. (mm)			5000	
Altezza max. (mm)			5000	
Altezza architrave necessaria min. (mm)			1000	

● = standard ○ = a richiesta
LDH = Altezza passaggio netto

Tutte le indicazioni di colore sono orientate ai colori RAL.

Portoni con manto flessibile a scorrimento rapido

Portoni per uso interno ed esterno

Vantaggi che ripagano

I portoni a scorrimento rapido flessibili accelerano i processi aziendali e riducono i costi energetici. Grazie all'equipaggiamento di serie con variatore di frequenza, barriera di sicurezza a raggi infrarossi e profilo a pavimento SoftEdge garantiscono un funzionamento sicuro e una lunga durata. Un altro vantaggio è che i portoni a scorrimento rapido flessibili richiedono poca manutenzione, sono facili da montare, meno costosi e quindi economici nell'uso quotidiano.

La soluzione conveniente per gli interni

Per mezzo delle elevate velocità di apertura e chiusura si riducono le perdite di calore e le correnti d'aria sul posto di lavoro, con conseguente diminuzione delle malattie del personale.

La soluzione robusta per gli esterni

Con portoni a scorrimento rapido flessibili riducete efficacemente le perdite di energia e le correnti d'aria sulle manovre dei portoni per uso esterno. I portoni esterni resistono senza problemi anche a maggiori carichi dovuti al vento.

Soluzioni individuali su misura

Esigenze diverse richiedono soluzioni di chiusura individuali. Con queste conoscenze sviluppiamo soluzioni specifiche per applicazioni speciali dei clienti, come p. es. per convogliatori, per l'industria alimentare, per le camere bianche, per zone refrigerate o per la protezione di macchinari.

Perché scegliere Hörmann

Caratteristiche dei portoni a scorrimento rapido

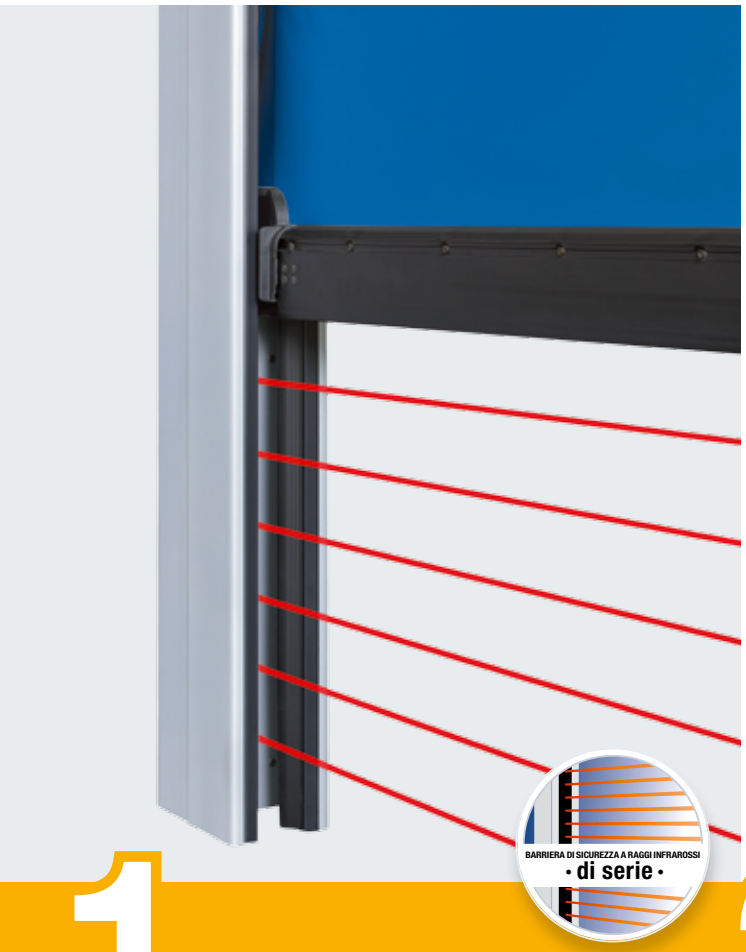

1 Sicurezza di serie

Sicurezza senza contatto
La barriera di sicurezza a raggi infrarossi integrata negli elementi laterali controlla il livello di chiusura del manto fino ad un'altezza di 2500 mm e contribuisce a soddisfare i requisiti di sicurezza secondo UNI EN 13241-1. Vale la pena fare un confronto! Risultano pertanto superflue ulteriori installazioni aggiuntive sul portone (p.es. costola di sicurezza o fotocellula). Approfittate di questo più elevato livello di sicurezza e di un portone a scorrimento rapido caratterizzato da un montaggio e da una manutenzione particolarmente semplici.

2 Processi aziendali ottimizzati

Lunga durata nel tempo e maggiore economicità di serie
Il comando a variatore di frequenza alleggerisce l'intera meccanica del portone e garantisce uno scorrimento praticamente privo di attrito e silenzioso. Per mezzo delle elevate velocità di apertura e chiusura, vengono ottimizzati i processi aziendali e si riducono le perdite di calore. Inoltre, grazie all'avvio e alla frenata rallentata, non sovraccaricano l'intera meccanica, consentendo una maggiore durata del portone nei diversi ambiti di applicazione.

3 Pratiche soluzioni

4 Dettagli innovativi

Nessun guasto dopo la collisione grazie al profilo a pavimento SoftEdge
La tecnologia innovativa SoftEdge previene danneggiamenti e relativi tempi di fermo macchina. Generalmente non sono necessarie costose riparazioni come accade in presenza di profili a pavimento rigidi. SoftEdge garantisce processi aziendali e produttivi senza dispendiosi contrattempi.

Guardate anche il filmato all'indirizzo:
www.hormann.it/video

Radiointerruttore a scatto anti-crash
Il radiointerruttore a scatto anti-crash è alloggiato nascosto nella guarnizione inferiore SoftEdge. Se, in caso di collisione, il profilo a pavimento viene espulso dalla guida, il radiodispositivo invia un segnale al comando: **il portone si arresta immediatamente** evitando che il manto subisca un danno permanente e permettendo il veloce ripristino alla condizione originaria. In questo modo si soddisfano i requisiti della norma UNI EN 13241-1. Vale la pena fare un confronto!

Portoni con manto flessibile a scorrimento rapido

Portone per uso interno V4015 SEL Alu-R con motore tubolare innovativo ed elementi laterali in alluminio

Tipo di portone V 4015 SEL Alu-R
Grazie al potente e innovativo motore tubolare, il portone a scorrimento rapido compatto è adatto per situazioni di montaggio con spazi angusti. Inoltre, la barriera a raggi infrarossi di serie ed il profilo SoftEdge lo rendono sicuro ed economico.

Struttura compatta e minimalista
Gli elementi laterali in alluminio compatti e di aspetto piacevole richiedono ora battute laterali ridotte di soli 145 mm. Grazie alla dimensione minima della rimanente fessura e le guarnizioni a labbro, il manto portone esercita particolarmente bene la tenuta.

Facilità di montaggio e manutenzione
Il rivestimento albero di serie è suddiviso e può essere aperto facilmente anche in presenza di spazio ridotto nell'area dell'architrave. I cavi di collegamento ai comandi escono dal telaio attraverso un'uscita variabile (in alto o laterale).

Portoni con manto flessibile a scorrimento rapido

Portone per uso interno V4015 SEL Alu-R con motore tubolare innovativo ed elementi laterali in alluminio

Tipo di portone V 4015 SEL Alu-R

Grazie alla superficie in alluminio anodizzata ed alle piastre di testa, al rivestimento albero di serie in alluminio brillante RAL 9006, il cablaggio integrato e pochi pressacavo visibili, il portone è molto elegante e può essere impiegato anche in locali con presenza di clienti. Per garantire elevata sicurezza ed un funzionamento economico, il portone è dotato di serie di barriera a raggi infrarossi e profilo SoftEdge. La barriera a raggi infrarossi arresta immediatamente il portone quando una persona o un veicolo si trova nel varco.

Grazie al profilo SoftEdge flessibile vengono evitati tempi di fermo macchina dovuti a danneggiamenti al sistema di chiusura. A richiesta è disponibile il modello V 4015 SEL Alu-R anche con profilo a pavimento in alluminio per carico del vento classe 1 (UNI EN 12424).

Inoltre, la ridotta fessura e le guarnizioni a labbro assicurano una tenuta molto buona del portone. Grazie agli elementi laterali compatti ed al potente motore tubolare, il portone a scorrimento rapido è adatto in particolare per situazioni di montaggio con spazi angusti e frequenza d'uso elevata.

Se, per mancanza di spazio, il comando deve essere montato nell'area superiore, è possibile integrare in modo elegante un elemento di comando opzionale nel telaio laterale. L'elemento di comando laterale consente l'utilizzo di tutte le funzioni di comando quali ad es. apertura e chiusura e regolazioni di servizio.

Stabilità del manto
grazie al profilo di resistenza al vento in lamina d'acciaio stabilizzante

Tenuta elevata
grazie ad una ridotta fessura del telaio e a guarnizioni a labbro

Utilizzo confortevole
L'elemento di comando opzionale (80 × 120 mm) può essere integrato nel telaio laterale ad un'altezza di 1300 mm

Potente
con motore tubolare per un massimo di 700000 cicli di manovra e frequenza d'uso elevata

Caratteristiche delle dotazioni

Tipo di portone	**V 4015 SEL Alu-R**
Attitudine all'impiego	Interno
Campo d'impiego	
Larghezza max. (mm)	4000
Altezza max. (mm)	4000
Velocità con centralina di comando	BK 150 FU E-1
Apertura max. (m/s)	1,5
Chiusura ca. (m/s)	0,8
Manto flessibile	
	PVC, con profili di resistenza al vento in lamina d'acciaio con doppie ruote laterali
Temperatura di esercizio	da +5° C a +40° C
Spessore tessuto (mm)	1,5
Spessore zona trasparente (mm)	2,0
Colori delle strisce di avvistamento	
RAL 1018 giallo zinco	●
RAL 2004 arancione puro	●
RAL 3002 rosso carminio	●
RAL 5010 blu genziana	●
RAL 7038 grigio agata	●
Apertura di emergenza	
Apertura automatica del portone tramite UPS* in caso di black-out	○

● = standard ○ = a richiesta

Tutte le indicazioni di colore sono orientate ai colori RAL

Colori delle strisce di avvistamento

RAL 1018
giallo zinco

RAL 2004
arancione puro

RAL 3002
rosso carminio

RAL 5010
blu genziana

RAL 7038
grigio agata

* UPS = Uninterrupted Protection System

Portoni con manto flessibile a scorrimento rapido

Portoni per uso interno con SoftEdge e dispositivo anti-collisione

Tipo di portone V 5030 SEL
I profili di resistenza al vento in lamina d'acciaio aumentano la stabilità del manto e resistono a correnti d'aria più intense. (La figura mostra il portone con profilo a pavimento in alluminio opzionale per carico del vento classe 1)

Tipo di portone V 5015 SEL
Il bestseller collaudato per aree senza correnti d'aria: i profili di alluminio consentono lo scambio veloce e conveniente di segmenti del manto in caso di riparazioni. A richiesta anche con protezione antinsetti al posto della zona trasparente.

Tipo di portone V 5015 SEL
Opzionalmente, a partire da un'altezza di 3000 mm, il portone è disponibile anche con due zone trasparenti per un contatto visivo migliore e quindi una maggiore sicurezza in caso di utilizzo di carrelli elevatori. ***// NOVITÀ***

Portoni con manto flessibile a scorrimento rapido

Portoni per uso interno con SoftEdge e dispositivo anti-collisione

Tipo di portone V 5015 SEL

Con il conveniente portone per interni privi di correnti d'aria tutte le funzioni di sicurezza come SoftEdge e barriera a raggi infrarossi sono già comprese di serie. Il profilo di resistenza al vento in alluminio rende la manutenzione del portone particolarmente semplice, poiché in caso di riparazioni i segmenti del manto possono essere sostituiti velocemente. Per una maggiore specchiatura è possibile realizzare due campi manto trasparenti.

Tipo di portone V 5030 SEL

La corrente d'aria per i portoni rappresenta sempre una particolare sfida. Con i robusti profili di resistenza al vento in lamina d'acciaio, il portone V 5030 SEL rimane stabile anche in presenza di carichi leggeri di risucchio e spinta del vento. A richiesta è disponibile il modello V 5030 SEL anche con profilo a pavimento in alluminio per carico del vento classe 1 (UNI EN 12424).

V 5015 SEL
Stabilità del manto grazie al profilo in alluminio

V 5015 SEL
Manto con zanzariera opzionale al posto della zona trasparente

V 5030 SEL
Profilo di resistenza al vento in lamina d'acciaio per uno scorrimento silenzioso

Caratteristiche delle dotazioni

Tipo di portone	**V 5015 SEL**	**V 5030 SEL**
Attitudine all'impiego	Interno	Interno
Campo d'impiego		
Larghezza max. (mm)	5000	5000
Altezza max. (mm)	5000	5000
Velocità con centralina di comando	BK 150 FU E-1	BK 150 FU E-1
Apertura max. (m/s)	1,5	2,0
Chiusura ca. (m/s)	0,8	0,8
Manto flessibile		
	PVC, profili in alluminio	PVC, con profili di resistenza al vento in lamina d'acciaio con doppie ruote laterali
Temperatura di esercizio	da +5° C a +40° C	da +5° C a +40° C
Spessore tessuto (mm)	1,5	1,5
Spessore zona trasparente (mm)	2,0	2,0
Colori delle strisce di avvistamento		
RAL 1018 giallo zinco	●	●
RAL 2004 arancione puro	●	●
RAL 3002 rosso carminio	●	●
RAL 5010 blu genziana	●	●
RAL 7038 grigio agata	●	●
Apertura di emergenza		
Manovella di emergenza	●	●
Catena d'emergenza manuale	○	○
Apertura automatica del portone tramite UPS* in caso di black-out	○	○

● = standard ○ = a richiesta

Tutte le indicazioni di colore sono orientate ai colori RAL.

Colori delle strisce di avvistamento

RAL 1018
giallo zinco

RAL 2004
arancione puro

RAL 3002
rosso carminio

RAL 5010
blu genziana

RAL 7038
grigio agata

* UPS = Uninterrupted Protection System

Portoni con manto flessibile a scorrimento rapido

Portoni per uso interno ed esterno

Tipo di portone V 6030 SEL
Concepito specificatamente per uso esterno, dove entra in azione un profilo SoftEdge particolarmente robusto.

Tipo di portone V 6020 TRL
Il manto trasparente di questo portone, dello spessore di 4 mm, lascia passare la luce e protegge da sorprese durante il trasporto.

Tipo di portone V 10008
Il V 10008 è stato sviluppato appositamente per aperture particolarmente grandi e forti carichi dovuti al vento fino a 100 km/h.

Portoni con manto flessibile a scorrimento rapido

Portoni per uso interno ed esterno

Tipo di portone V 6030 SEL

Con il portone SoftEdge per esterni gli urti giornalieri di regola non producono danni. Carichi di risucchio e spinta del vento fino a 100 km/h non rappresentano un problema grazie al profilo di resistenza al vento. A richiesta è disponibile il modello V 6030 SEL anche con profilo a pavimento in alluminio.

Tipo di portone V 6020 TRL

Il manto trasparente di questo portone, dello spessore di 4 mm, lascia passare la luce e consente un contatto visivo durante il trasporto. A richiesta è possibile un'esecuzione in tessuto colorato con e senza oblò trasparente. Il manto flessibile in tessuto trova applicazione a partire da 25 m².

Tipo di portone V 10008

Il portone per uso esterno è stato sviluppato appositamente per aperture particolarmente grandi e forti carichi dovuti al vento. Nonostante il peso elevato del manto, il doppio nastro tenditore, le doppie ruote laterali e le guide laterali particolarmente larghe garantiscono il controllo sicuro del portone. I profili di resistenza al vento in lamina d'acciaio consentono inoltre carichi del vento fino a 100 km/h.

V 6030 SEL
Profilo di resistenza al vento in lamina d'acciaio stabilizzante

V 6030 SEL
Dispositivo di trazione per uno scorrimento sicuro del portone.

V 6020 TRL
Trasparente per un ampio passaggio di luce e contatto visivo

V 6020 TRL
Profilo a pavimento in alluminio per una maggiore stabilità

V 10008
Profilo di resistenza al vento in lamina d'acciaio stabilizzante

Per portoni ad uso esterno consigliamo l'impiego di un anemometro per il controllo spinta del vento

Caratteristiche delle dotazioni

Tipo di portone	**V 6030 SEL**	**V 6020 TRL**	**V 10008**
Attitudine all'impiego	Interno / esterno	Interno / esterno	Interno / esterno
Campo d'impiego			
Larghezza max. (mm)	5000	6000	10000
Altezza max. (mm)	6000	7000	6250
Velocità con centralina di comando	BK 150 FU E-1	BK 150 FU E-1 [1)] (AK 500 FUE-1) [2)]	AK 500 FUE-1
Apertura max. (m/s)	2,0	2,0 (2,0)	1,5 (0,8) [5)]
Chiusura ca. (m/s)	0,8	0,5 (0,5)	0,4
Resistenza al carico del vento (UNI EN 12424)			
Larghezza portone ≤ 4000 mm	Classe 2	Classe 2	Classe 4
Larghezza portone > 4000 mm ≤ 5000 mm	Classe 2	Classe 2	Classe 3
Larghezza portone > 5000 mm		Classe 2	Classe 2
Manto flessibile			
	PCV, profili di resistenza al vento in lamina d'acciaio con doppie ruote laterali e dispositivo di tensione e trazione	PCV, profili di resistenza al vento in lamina d'acciaio con doppie ruote laterali e dispositivo di tensione e trazione	PCV, profili di resistenza al vento in lamina d'acciaio con doppie ruote laterali e doppio dispositivo di tensione e trazione
Temperature d'esercizio (temperature diverse su richiesta)	da +5° C a +40° C	da +5° C a +40° C	da +5° C a +40° C
Spessore tessuto (mm)	1,5	2,4	1,5
Spessore zona trasparente (mm)	2,0	4,0	2,0
Manto interamente trasparente (mm)		4,0	
Colori delle strisce di avvistamento			
RAL 1018 giallo zinco	●	W	●
RAL 2004 arancione puro	●	W / G	●
RAL 3002 rosso carminio	●	W	●
RAL 5010 blu genziana	●	W / G	●
RAL 7038 grigio agata	●	W / G	●
Apertura di emergenza			
Manovella di emergenza	●	●	–
Catena d'emergenza manuale	○	○	●
Apertura automatica del portone tramite UPS* in caso di black-out	○	○	–

● = standard ○ = a richiesta
W = strisce di resistenza al vento G = colore tessuto opzionale.

Tutte le indicazioni di colore sono orientate ai colori RAL

[1)] fino a 95 kg; [2)] da 95 kg; [3)] fino a 200 kg; [4)] da 200 kg oppure opzionale; [5)] a partire da 6000 mm di larghezza portone

Colori delle strisce di avvistamento

RAL 1018
giallo zinco

RAL 2004
arancione puro

RAL 3002
rosso carminio

RAL 5010
blu genziana

RAL 7038
grigio agata

* UPS = Uninterrupted Protection System

Portoni con manto flessibile a scorrimento rapido

Portoni interni per campi d'impiego speciali

Tipo di portone V 4015 Iso L per la logistica del fresco e del surgelato
Il portone per uso interno a risparmio energetico è la scelta giusta per i depositi frigoriferi fino a 1° C. (La figura mostra il portone con paracolpi di protezione a cura del cliente)

Tipo di portone V 2012 per supermercati
Il portone completamente equipaggiato è stato sviluppato in particolare per la chiusura interna sicura in aziende commerciali con frequenza clienti particolarmente elevata. Inoltre, è possibile realizzare stampe individuali per il manto.

Tipo di portone V 3015 Clean per camere bianche
Il portone per camere bianche con pressioni ambientali diverse unisce un'elevata tenuta alla totale trasparenza.

Tipo di portone V 2515 Food L per la produzione alimentare
La struttura del portone, interamente realizzata in acciaio inox, è pulibile molto facilmente con acqua e con idropulitrice.

Portoni con manto flessibile a scorrimento rapido

Portoni interni per campi d'impiego speciali

Tipo di portone V 4015 Iso L

Il portone per interni con manto ISO a risparmio energetico per la logistica del fresco e del surgelato (fino +5 °C). Il ThermoFrame opzionale separa il telaio dalla struttura dell'edificio, migliorando la coibentazione termica fino al 15 %.

Tipo di portone V 2515 Food L

In questo portone speciale per l'industria alimentare le guide possono essere pulite facilmente. La struttura del portone, interamente realizzata in acciaio inox, è resistente all'acqua ed alla pulizia con idropulitrici. Contrappesi o molle non sono d'ostacolo per la pulizia dei telai.

Tipo di portone V 2012

La dotazione completa con rivestimento della motorizzazione e dell'albero, la barriera a raggi infrarossi standard (altezza di controllo di 350 mm) e l'apertura d'emergenza automatica a mezzo contrappeso (in caso di black-out) rendono questo portone in materiale sintetico flessibile una chiusura interna sicura in aree con elevata frequenza di transito.

Tipo di portone V 3015 Clean

A causa della depurazione dell'aria nelle camere bianche possono crearsi differenze di pressione fino a 50 Pa. Il manto completamente trasparente del V 3015 Clean aderisce perfettamente alle speciali guide laterali. In questo modo si riducono al minimo le perdite d'aria. Ciò consente una realizzazione ottimale dell'impianto di ventilazione. Ulteriori caratteristiche di questo portone sono il rivestimento in acciaio inox dell'albero e della motorizzazione e una controventatura in lamina elastica d'acciaio saldata nella tasca ricavata sul manto.

V 4015 Iso L
Stabilizzante profilo di resistenza al vento

V 4015 Iso L
Espanso PE nelle tasche del manto

V 2515 Food L
Guarnizione in EPDM di serie

V 2515 Food L
Semplice pulizia: albero, elementi laterali e armadio elettrico sono completamente in acciaio inox.

V 2012
Barriera a raggi montata occultata nella guida portone

V 2012
Possibilità di stampa individuale per una personalizzazione

V 3015 Clean
Elevata tenuta all'aria e trasparenza completa

V 3015 Clean
Manto perfettamente aderente nelle guide laterali

Caratteristiche delle dotazioni

Tipo di portone	**V 4015 Iso L**	**V 2515 Food L**	**V 2012**	**V 3015 Clean**
Attitudine all'impiego	Interno	Interno	Interno	Interno
Campo d'impiego				
Larghezza max. (mm)	4000	2500	2500	2500
Altezza max. (mm)	4500	4000	2500	3000
Velocità con centralina di comando	BK 150 FU E-1	BS 150 FU E-1	BK 150 FU E-1	BS 150 FU E-1
Apertura max. (m/s)	1,5	1,2	1,2	1,5
Chiusura ca. (m/s)	0,5	0,5	0,5	0,5
Coibentazione termica (EN ISO 12424)				
Valore U in W /(m²·K)	1,6			
Manto flessibile				
	Manto isolante, con un riempimento in espanso PE dello spessore di 20 mm	PVC, profili di resistenza al vento in lamina d'acciaio	PVC, profili di resistenza al vento in lamina d'acciaio	PVC, con profili di resistenza al vento in lamina d'acciaio con doppie ruote laterali
Temperatura di esercizio	da +1° C a +40° C	da +5° C a +40° C	da +5° C a +40° C	da +5° C a +40° C
Spessore tessuto (mm)		1,5	1,5	
Spessore zona trasparente (mm)		2,0	2,0	
Manto interamente trasparente (mm)				4,0
Colori del manto / colori delle strisce di resistenza al vento (su base RAL)				
RAL 1018 giallo zinco	–	●	●	W
RAL 2004 arancione puro	–	●	●	W
RAL 3002 rosso carminio	–	●	●	W
RAL 5010 blu genziana	–	●	●	W
RAL 7038 grigio agata	●	●	●	W
ThermoFrame	○	–	–	–
Apertura di emergenza				
Manovella di emergenza	●	–	–	●
Contrappeso con elettrofreno	–	–	●	–
Apertura automatica del portone tramite UPS* in caso di black-out	○	○	–	○

● = standard ○ = a richiesta W = strisce di resistenza al vento

Tutte le indicazioni di colore sono orientate ai colori RAL.

Colori delle strisce di avvistamento

RAL 1018
giallo zinco

RAL 2004
arancione puro

RAL 3002
rosso carminio

RAL 5010
blu genziana

RAL 7038
grigio agata

* UPS = Uninterrupted Protection System

Portoni con manto flessibile a scorrimento rapido

Portoni interni per esigenze individuali

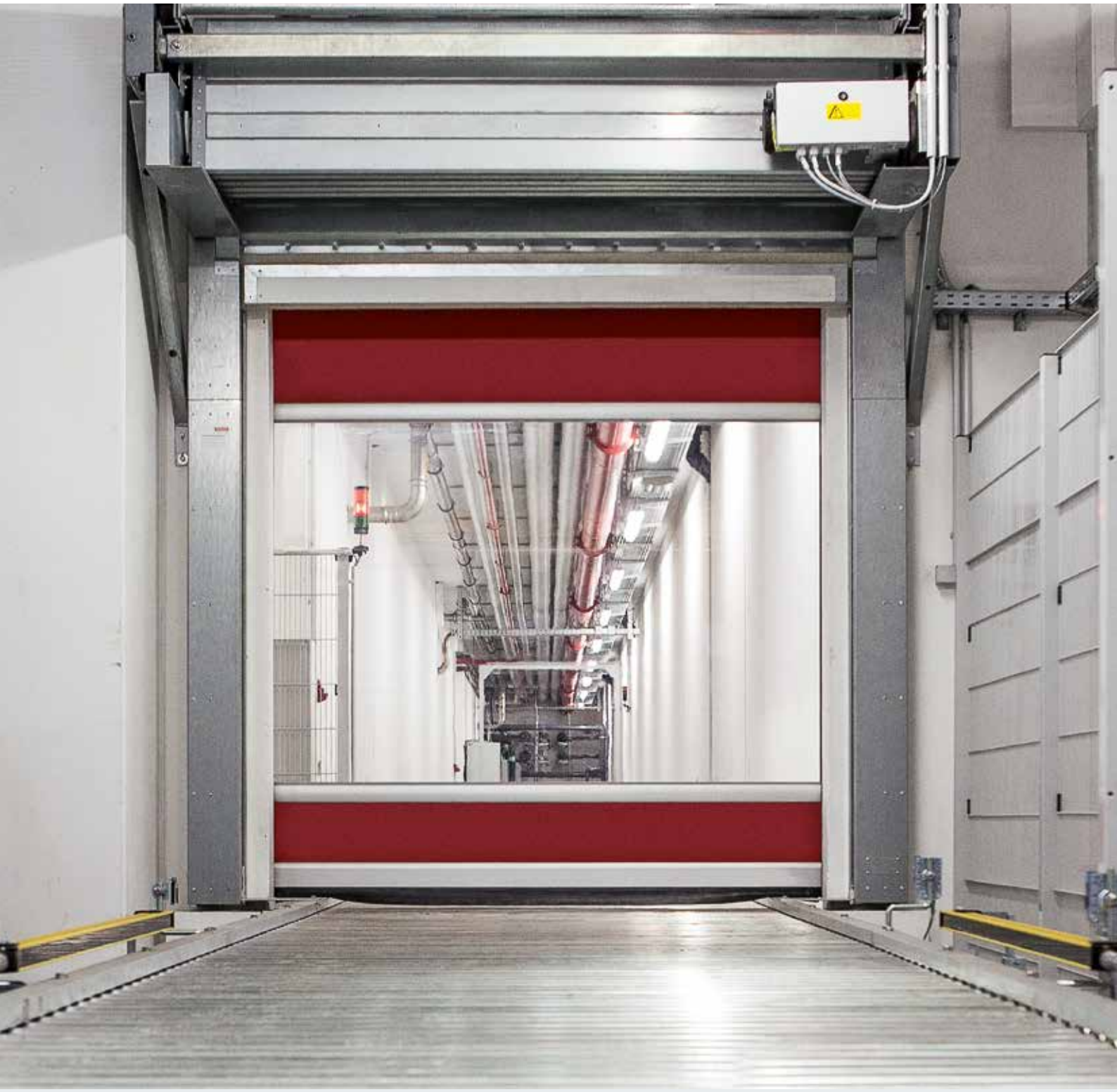

Tipo di portone V 3009 Conveyor
Il portone V 3009 Conveyor trova impiego fra i tratti di servizio ed i magazzini delle linee produttive con sistemi interni di trasporto e serve per il risparmio energetico, la riduzione delle correnti d'aria e l'isolamento acustico.

Tipo di portone V 5030 MSL
Il portone a scorrimento rapido con funzione di protezione dei macchinari tutela il personale di servizio consentendo il completo isolamento della macchina/impianto assicurando contemporaneamente un rapido accesso in caso di necessità.

Portoni con manto flessibile a scorrimento rapido

Portoni interni per esigenze individuali

Tipo di portone V 5030 MSL

La sicurezza sul lavoro e i processi di produzione devono soddisfare requisiti sempre più elevati. Per processi di produzione regolari sono importanti tempi di fermo ridotti, un accesso facile e veloce per le operazioni di comando e manutenzione dei macchinari e naturalmente la sicurezza dei lavoratori. Per questo campo d'impiego speciale è stato sviluppato il modello V 5030 MSL.

Tipo di portone V 3009 Conveyor

Questo portone richiede uno spazio laterale minimo ed è particolarmente adatto all'integrazione in convogliatori e per i processi di apertura e chiusura automatizzati necessari in questo settore. Il comando del portone può essere integrato nei sistemi PLC eventualmente presenti nell'edificio. Due contatti privi di potenziale segnalano la posizione del portone (Aperto / Chiuso) al controllo.

V 5030 MSL
Grazie ai sensori di sicurezza, il portone può essere aperto solo con macchinario fermo oppure, la macchina/impianto è in funzione, solo con il portone chiuso.

V 3009 Conveyor
Una zona trasparente consente di osservare il procedimento produttivo.

Caratteristiche delle dotazioni

Tipo di portone	**V 5030 MSL**	**V 3009 Conveyor**
Attitudine all'impiego	Interno	Interno
Campo d'impiego		
Larghezza max. (mm)	4000	3500
Altezza max. (mm)	4000	3500
Velocità con centralina di comando	BK 150 FU E-1 [1)] (AK 500 FUE-1) [2)]	AKE (BK 150 FU E-1) [3)]
Apertura max. (m/s)	1,5 (1,5)	0,8 (1,2)
Chiusura ca. (m/s)	0,8 (0,8)	0,8 (0,5)
Resistenza al carico del vento (UNI EN 12424)		
Larghezza portone ≤ 4000 mm	Classe 1	
Manto flessibile		
	PVC, profili di resistenza al vento in lamina d'acciaio	PVC, profili di resistenza al vento in alluminio
Temperatura di esercizio	da +5° C a +40° C	da +5° C a +40° C
Spessore tessuto (mm)	2,4	1,5
Spessore zona trasparente (mm)		2,0
Manto interamente trasparente (mm)	4,0	
Colori delle strisce di avvistamento		
RAL 1018 giallo zinco	W	●
RAL 2004 arancione puro	W / G	●
RAL 3002 rosso carminio	W	●
RAL 5010 blu genziana	W / G	●
RAL 7038 grigio agata	W / G	●
Apertura di emergenza		
Manovella di emergenza	●	●
Molle con tirante a fune	–	–
Apertura automatica del portone tramite UPS* in caso di black-out	○	○ 4)
Molle con elettrofreno	–	–

● = standard ○ = a richiesta
W = strisce di resistenza al vento G = colore tessuto opzionale.

Tutte le indicazioni di colore sono orientate ai colori RAL

[1)] fino a 95 kg; [2)] da 95 kg; [3)] opzionale; [4)] solo in combinazione con comando BK 150 FU E-1

Colori delle strisce di avvistamento

RAL 1018
giallo zinco

RAL 2004
arancione puro

RAL 3002
rosso carminio

RAL 5010
blu genziana

RAL 7038
grigio agata

* UPS = Uninterrupted Protection System

Tecnologia avanzata per motorizzazioni e comandi

Di serie con Hörmann

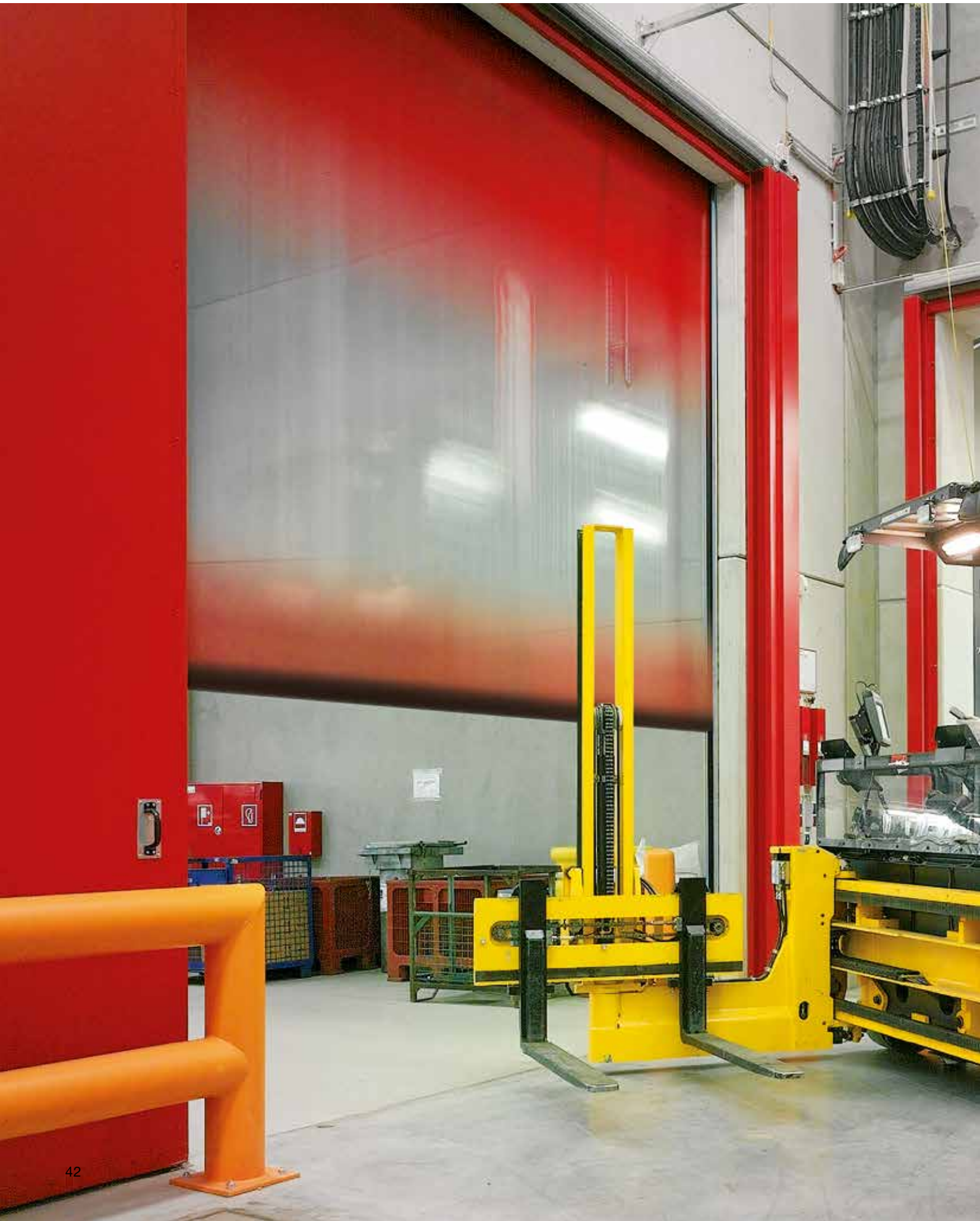

Affidabile per la dotazione innovativa

I portoni a scorrimento rapido Hörmann sono fino a 20 volte più veloci dei portoni industriali tradizionali. L'avanzata tecnologia delle motorizzazioni e dei comandi è progettata per un uso continuo ed affidabile.

Di serie con Hörmann

✓ Comando a variatore di frequenza

Potenti comandi con variatore di frequenza (FU). I comandi FU offrono maggiore velocità e non sovraccaricano l'intera meccanica, permettendo una durata considerevolmente maggiore del portone.

✓ Contatore cicli di manovra

✓ Controllo del ciclo di manovra

✓ Chiusura automatica (tempo di sosta in apertura regolabile)

✓ Indicazione anomalia / diagnostica tramite display con 4 elementi a 7 segmenti

✓ Impostazione check-up per manutenzione

✓ Cablaggio centralina di comando pronto all'uso con codifica colori

Facile collegamento dei componenti accessori e dei dispositivi di sicurezza grazie a connessione ad innesto e cavi contrassegnati per colore. Il tempo di posa per la messa in funzione elettrica si riduce, il montaggio è decisamente più veloce.

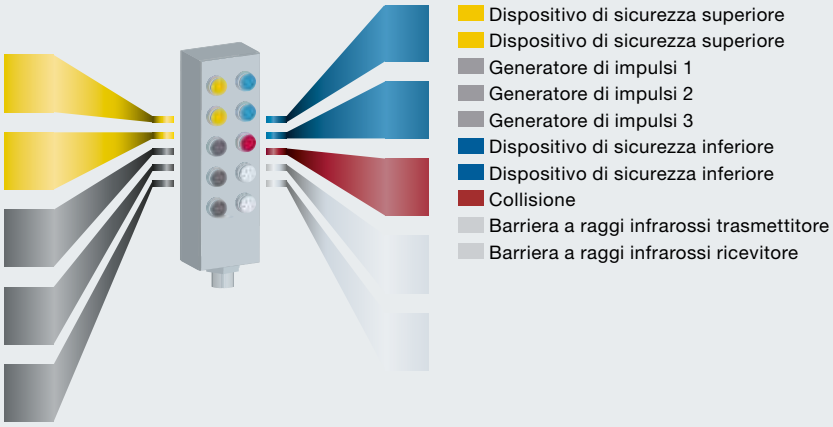

Comandi a variatore di frequenza FU

Di serie con Hörmann

BK 150 FU E-1
Comando FU nella custodia in materiale sintetico IP 54 monofase, 230 V

Azionamento
Pulsante a membrana "Apre-Stop-Chiude", display con 4 elementi a 7 segmenti per informazioni sul modo operativo del portone

Funzione
Chiusura automatica, tempo di sosta in apertura regolabile, barriera di sicurezza a raggi infrarossi, costola di sicurezza (H 3530, V 3015 Clean), riapertura dopo l'arresto

Generatore di impulsi
Pulsantiera, interruttore a fune, pulsante a fungo, segnalatore di presenza a radar, slot per detector di circuiti induttivi e telecomando

Possibilità di espansione
Interruttore generale, pulsante di emergenza semaforo, lampeggiante a flash, dispositivo di bloccaggio, arresto intermedio, scheda di espansione
Quadro comandi in acciaio IP 54
Armadio in acciaio inox IP 65

Cablaggio
Alimentazione 1~230 V, N, PE, fusibile 16 A, caratteristica K, collegamento ad innesto tra motorizzazione e quadro elettrico, spina CEE, a 3 poli con cavo da 1 m adatto per presa CEE, a cura del cliente, 16 A
Cablaggio centralina di comando pronto all'uso con codifica colori

Dimensioni custodia
230 × 460 × 200 mm

Tipi di portone compatibili
V 4015 SEL Alu-R
V 5015 SEL
V 5030 SEL
V 6030 SEL
V 6020 TRL (fino a 95 kg)
V 5030 MSL (fino a 95 kg)
V 2012
V 4015 Iso L
V 3009 Conveyor
V 3015 Clean

AK 500 FUE-1
Comando FU nella custodia in materiale sintetico IP 54 trifase, 400 V

Azionamento
Pulsante a membrana "Apre-Stop-Chiude", pulsante "Arresto di emergenza", display con 4 elementi a 7 segmenti per informazioni sul modo operativo del portone, interruttore generale serrabile a chiave

Funzione
Chiusura automatica, tempo di sosta in apertura regolabile, barriera di sicurezza a raggi infrarossi, costola di sicurezza (V 10008, Iso Speed Cold), riapertura dopo l'arresto

Generatore di impulsi
Pulsantiera, interruttore a fune, pulsante a fungo, segnalatore di presenza a radar, slot per detector di circuiti induttivi e telecomando

Possibilità di espansione
Semaforo, lampeggiante a flash, dispositivo di bloccaggio, arresto intermedio, scheda di espansione, quadro comandi in acciaio IP 54
Armadio in acciaio inox IP 65

Cablaggio
Alimentazione 3~400 V, N, PE, fusibile 16 A, caratteristica K, collegamento ad innesto tra motorizzazione portone e quadro elettrico, sezione trasversale della linea di alimentazione 5 × 2,5 mm² (a seconda delle norme nazionali)
Cablaggio centralina di comando pronto all'uso con codifica colori

Dimensioni custodia
230 × 460 × 200 mm

Tipi di portone compatibili
HS 7030 PU 42
HS 5015 PU N 42
HS 5015 PU H 42
HS 6015 PU V 42
HS 5015 PU H 67
HS 6015 PU V 67
HS 5015 Acoustic H
Iso Speed Cold H 100
Iso Speed Cold V 100
V 10008
V 5030 SEL
V 6030 SEL
V 6020 TRL (da 95 kg)
V 5030 MSL (da 95 kg)

Scheda di espansione per i comandi:
BK 150 FU E-1 (E FU H)
AK 500 FUE-1 (E FU H)

E FU H
Comando per bussola,
6 uscite di comando supplementari (1 × 4, 2 × 1 a potenziale zero)
6 ingressi digitali supplementari

Accessori

Possibilità di comando

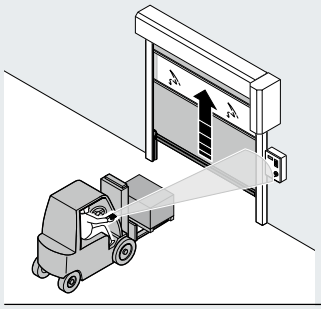

Radiocomandi

Telecomando a 1 tasto
HS 1 BS
Superficie strutturata nera con cappucci cromati

Telecomando industriale
HSI BS
Per comandare fino a 1000 portoni, con display e comodi tasti a scelta rapida grandi a sufficienza da permettere il comando anche con guanti da lavoro. Possibilità di trasmissione delle codifiche del telecomando ad altri apparecchi

Ricevitore HER 1
(monocanale)
con uscita a relè a potenziale zero, alloggiato in una custodia separata senza cavo di collegamento **oppure con scheda ad innesto sul quadro elettrico**.

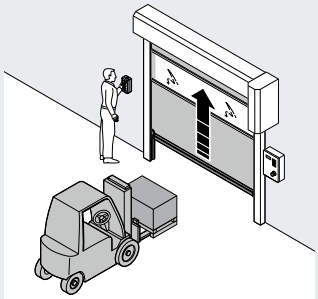

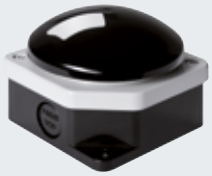

Generatori di impulsi azionati manualmente

Pulsantiera
Doppia funzione
“Apre / Chiude”
Custodia in materiale sintetico, IP 65

Pulsantiera
Tripla funzione
“Apre / Stop d’emergenza con ritegno / Chiude”
Custodia in materiale sintetico, IP 65

Pulsante a fungo
a grande superficie di contatto
Custodia in materiale sintetico, IP 65

Magic Switch
Sensore per apertura senza contatto
Custodia in materiale sintetico, IP 52

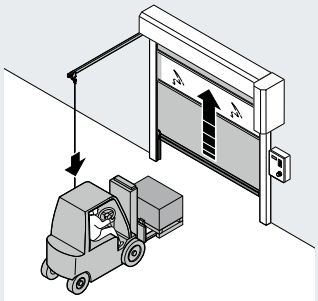

Generatori di impulsi azionati manualmente

Interruttore a fune con fune in materiale sintetico
Possibilità di montaggio orizzontale o verticale, contenitore in pressofusione di alluminio IP 65, lunghezza fune 4 m

Accessori

Possibilità di comando, equipaggiamenti di sicurezza

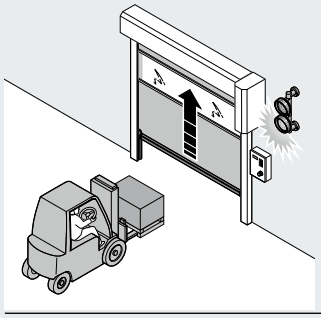

Sicurezze

Semaforo Ø 150 mm
Rosso, custodia in materiale sintetico, con staffa di montaggio, protezione IP 65

Semaforo Ø 150 mm
Rosso / verde, custodia in materiale sintetico con piedino di montaggio, protezione IP 65

Lampeggiante rotante
Rosso o giallo, custodia in materiale sintetico, protezione IP 54

Lampeggiante a flash
Arancione, custodia in materiale sintetico, protezione IP 65

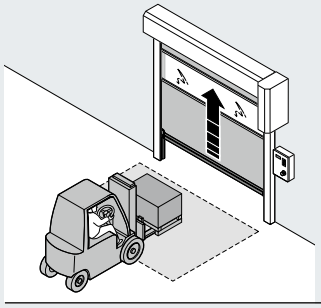

Centralina di comando / circuiti induttivi

Strumento di comando esterno per FUE-1
per facilitare le operazioni di comando e programmazione può essere posizionato indipendentemente dalla centralina di comando, tasti di controllo come per la centralina e display a 4 cifre con 7 segmenti

Detector di circuiti induttivi
Scheda ad innesto mono o bicanale, adatta per due circuiti induttivi separati, cavo per creazione spira a cura del cliente

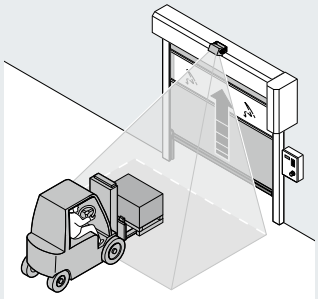

Radiocomandi / sensore

Segnalatore di movimento a radar MWD-C
Varco automatico veloce e mirato, riconoscimento della direzione, altezza installazione max. 7 m, montaggio possibile in area surgelati fino a max. –22 C, tipo di protezione custodia IP 65

3D Laserscanner Scanprotect
Sorveglianza del campo con sette raggi laser disposti obliquamente in base al principio della misurazione del movimento della luce, possibilità di valutazione individuali, particolarmente adatto all'uso esterno, tipi di protezione involucro IP 65

Programma prodotti Hörmann

Tutto da un unico fornitore: per la Vostra edilizia industriale

1 Portoni sezionali

2 Serrande e griglie avvolgibili

3 Portoni a scorrimento rapido

4 Tecnologia di carico-scarico

5 Portoni scorrevoli in acciaio ed inox

6 Porte multifunzione in acciaio ed alluminio

7 Porte multifunzione complanari in acciaio ed inox

8 Porte per interni e cassaporte in acciaio

9 Elementi vetrati con profilo tubolare (Non disponibile per l'Italia)

10 Porte scorrevoli automatiche (Non disponibile per l'Italia)

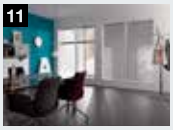
11 Finestrature trasparenti (Non disponibile per l'Italia)

12 Portoni per garage collettivi